GXD-1510M/IR

Numer artykulu: 92579

1/3" kamera kopułkowa IP, tryb dzieŒ/noc
3,3 -12mm, podŜwietlenie IR, PoE

Najważniejsze dane techniczne

1/3" Sony przetwornik CMOS 1,3 megapikseli
Symultaniczny strumieŒ danych video (MJPEG & MPEG-4)
WDR (szeroki zakres dynamiki)
Zintegrowany czujnik ruchu (Motion Detection)
Zapis alarmu (karta micro SD/SDHC)
Zintegrowane oŜwietlenie IR-LED
Maksymalna rozdzielczoŜĺ: 1280 x 960 (HD 720p)
Obrotowy filtr odcinający IR (ICR)
Chronione obszary (Privacy Zones)
WejŜcia/wyjŜcia audio i alarmowe
ZgodnoŜĺ z ONVIF/ IP66 wandaloodporny
Oprogramowanie klienckie w zestawie

Specyfikacje

Seria	eneo GL
	HD 720p
System	dzieŒ/noc
Standard wideo	CCIR/PAL
Przekątna sensora	1/3"
Typ przetwornika	CMOS
Typ sensora	Sony IMX035
Synchronizacja	wewnętrzna
Cyfrowa obróbka sygnału (DSP)	IT TMS320DM355 (digital media processor)
CzułoŜĺ światła (przy 50% sygnału video)	0,5 Lux
CzułoŜĺ przy 50% poziomie sygnału	(kolor); 0,3 luks (czarno-biały) przy F1,2
Automatyczna kontrola wzmocnienia (AGC)	przełącznik on/off
Ręczna migawka elektroniczna (MES)	1/50sec. ~ 1/1000 sekundy
Cyfrowa redukcja szumów	nie
Wolna przysłona	tak
Wolna migawka	2 ~ 64 HB/sekunde, przełącznik on/off

Specyfikacje (kontynuacja)

Wyr·wnanie bieli	AWV wyb·r pomiňdzy trybem wewnňtrznym i zewnňtrznym
Kompensacja Światła	nie
Szeroki zakres dynamiki (WDR)	tak
Funkcja korekcji migotania	tak
Filtr IR	mechaniczny
Funkcja odbicia lustrzanego	odbicie poziome, odbicie pionowe
Maksymalna rozdzielczoŜĺ obrazu	1280x960
RozdzielczoŜĺ	1280x960, 1280x720 (16:9), 640x480 (4:3), 320x240 (4:3), 160x120 (4:3)
Maksymalna prňdkoŜĺ transmisji	25 B./Sek.
IloŜĺ klatek na sekundň	maksymalnie 25 klatek/sekundň dla 1280x960 pikseli
Strefy prywatnoŜci	przełĄcznik on/off
Detekcja ruchu	tak
Detekcja ruchu	96 obszar·w, 5 poziom·w
WyŜwietlanie tekstu	11 znakowa etykietka, przełĄcznik on/off
Korekta ostroŜci	zakres regulacji: 0 ~ 8
Korekta jasnoŜci	zakres regulacji: 0 ~ 8
Wersje jňzykowe menu	niemiecki, angielski, francuski, włoski, holenderski, hiszpaŒski, portugalski, polski, szwedzki, fiŒski, wňgierski, rumuŒski, czeski, chiŒski
Menu ekranowe OSD	odbicie poziome/pionowe, pozytyw/negatyw, ostroŜĺ, jasnoŜĺ, D-WDR, regulacja ekspozycji, balans bieli, detekcja ruchu, strefy prywatnoŜci, dzieŒ/noc, tekst, wielkoŜĺ obrazu, szybkoŜĺ transmisji
Wewnňtrzne ustawienia	pozycja kamery, kĄt widzenia oraz ostroŜĺ, reset
	5-cio biegunowy mini port USB, czytnik kart SD
ZłĄcza zewnňtrzne	video (BNC), RJ-45, wejŜcie/wyjŜcie audio, wejŜcie alarmowe, wyjŜcie alarmowe, RS-485
WyjŜcia video	composite (cinch)
Wsparcie Audio	tak
	1/1 wejŜcie/wyjŜcie
WejŜcia alarmowe	1
WejŜcia alarmowe	2x TTL
WyjŜcie alarmowe	1
Procedura alarmowa	Zapis na karcie SD, WyjŜcie alarmowe, FTP, E-Mail
Pamiňĺĺĺ

Specyfikacje (kontynuacja)

Obiektyw	F1,4/3,3 ~ 12mm
Ogniskowa	3,3 mm - 12 mm
KŃt widzenia poziomy	72Á - 22,6Á
Zoom cyfrowy	2x ~ 10x
Sterowanie przysłonŃ	DC (napiňcie stałe)
	0,5 m
OŜwietlenie	IR
	12x LED 850nm, włŃczanie/wyłŃczanie oŜwietlenia LED moŬliwe dziňki wbudowanemu czujnikowi Ŝwiatła (zależne od oŜwietlenia otoczenia)
	około 20m (przy dobrym odbiciu Ŝwiatła i 40% sygnału video)
Nagranie przed alarmowe (pre-alarm)	do 4 sekund
Kryteria wyszukiwania	data/czas, zdarzenie
Interfejs szeregowy	nie
Zdalny dostňp i konfiguracja	przez przeglŃdarkň internetowŃ, przez zdalne oprogramowanie
Dostňp	maksymalnie 16 uŬytkownik·w jednocześnie
Aktualizacja Firmware	karta SD / przeglŃdarka internetowa
Zabezpieczenie hasłem	tak
Wsparcie e-PTZ	nie
Zakres obrotu	359Á
Zasilanie	12VDC, 24VAC, PoE (IEEE-802.3af)
Zasilanie przez Ethernet (PoE)	tak
Zasilanie przez Ethernet (PoE) [#1]	IEEE 802.3af
Ogrzewanie	nie
Pob·r mocy	12 W
Spos·b montaŬu	montaŬ Ŝcienny, montaŬ sufitowy
Zakres temperatur pracy	-20ÁC ~ +50ÁC
Ochrona wandaloodporna	tak
Obudowy	zewnňtrzna
Materiał obudowy	aluminium
Kolor obudowy	Pantone Warm Gray 1C
Klosz	tworzywo sztuczne o wysokiej wytrzymalosci
Kolor klosza	przejrzysty
Klasa szczelnoŜci	IP66
Program do zarzŃdzania	oprogramowanie CMS
SDK (inŬynieria oprogramowania)	nie
ONVIF	core specifications 1.01
Certyfikaty	CE
Uwagi	oprogramowanie do rejestracji, dostňpne SKD włŃcznie z HTTP-API i Active-X,
Wymiary (WxGxD)	patrz rysunek
Waga	1,15 kg
W ramach dostawy	zasilacz 100~240VAC, przew·d zasilajŃcy, kabel USB, oprogramowanie CMS, instrukcje obsługi
Funkcje specjalne	Wizard poprzez przeglŃdarkň sieciowŃ

Akcesoria

Fotografia	*Artikel-Nr. / Typ*	*Opis*
	VDOME/SM1	Zestaw do montaŭu sufitowego GLD-1510M/IR
	VDOME/FM1	Zestaw do montaŭu sufitowego dla GLD-1510M/IR
	VDOME/PM1	Uchwyt do montaŭu sufitowego dla GLD-1510M/IR
	VDOME/WB5	Uchwyt do montaŭu Ŝciennego GLD-1510M/IR
	ZELARIS ELEMENTS	

Rysunki

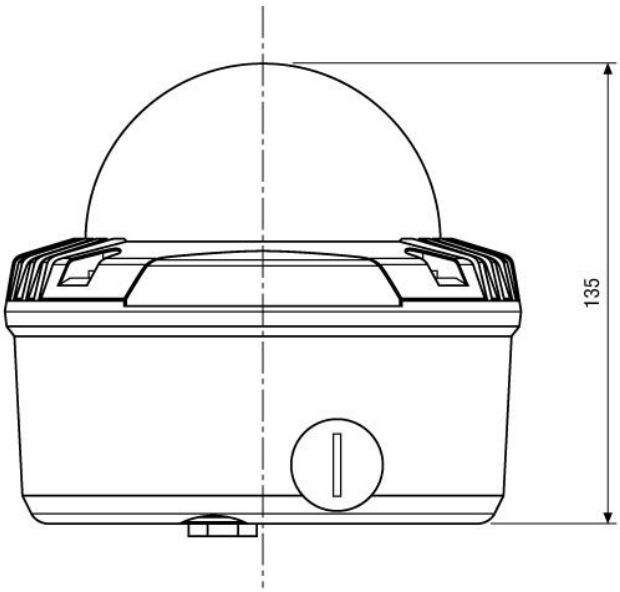

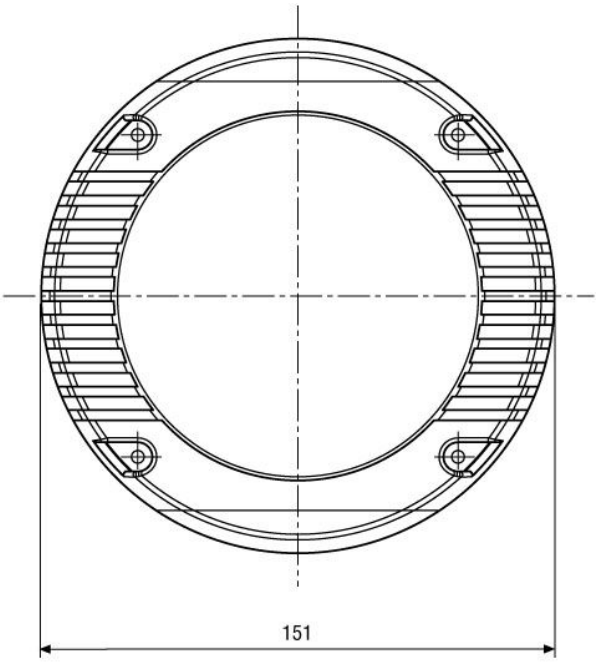

Maße/Dimensions: mm

Tw·j partner produkt·w eneo: